SilensPRO®
REVOLUTION

Silens Pro *Revolution*®

Ascensores sin cuarto de máquinas

450-1000 Kg

NOVEDAD MUNDIAL

Llega la revolución en ascensores sin cuarto de máquinas.

En 1997 diseñamos nuestro primer ascensor sin cuarto de máquinas con tracción gearless de imanes permanentes, adelantándonos notablemente a la mayor parte de nuestros competidores. Tras dos décadas de innovación y desarrollo constantes y miles de unidades instaladas en los cinco continentes damos un paso más con **Silens Pro *Revolution***®: una gama de ascensores sin cuarto de máquinas de última generación **desde 100Kg a 1.000Kg de carga** llamada a revolucionar nuevamente la industria de la elevación.

Inteligente

- **Silens Pro *Revolution***® es un ascensor inteligente, capaz de aprender las rutinas de tráfico del edificio para adecuarse a las preferencias de uso de los pasajeros.
- Incorpora dispositivos electrónicos programables que reemplazan muchos de los tradicionales componentes electromecánicos del ascensor: con ello se consigue **un ascensor regulado electrónicamente que conoce en todo momento su posición en el hueco con una exactitud de +- 1mm.**
- Proporciona al pasajero toda la información de interés en relación con su viaje y el estado del ascensor actualizada en tiempo real a través de las **nuevas pantallas de siete pulgadas a todo color Smartech en cabina y planta.**

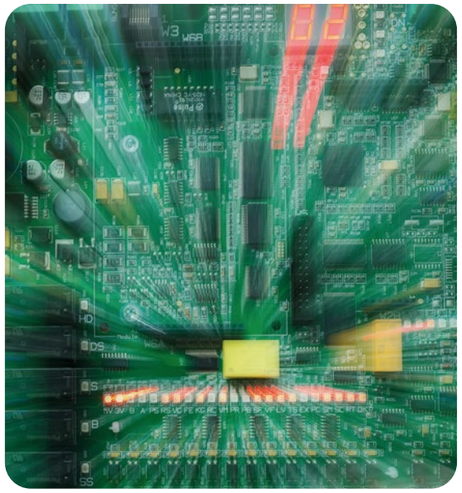

Rápido

- **Silens Pro *Revolution***® introduce por primera vez de serie la novedosa y exclusiva tecnología **Varispeed®** que le permite viajar por encima de su velocidad nominal, **hasta 1,2 m/s.**
- Con **Varispeed®** el ascensor llega antes a la planta de destino y ahorra tiempo tanto a los pasajeros que viajan en la cabina como a los que esperan en planta **optimizando la capacidad de tráfico del edificio.**

Confort y bienestar

- **Silens Pro *Revolution***® ofrece al pasajero una experiencia de viaje confortable, suave y con una exacta nivelación en cada planta gracias a la función de **Aproximación Directa a Planta** incluida de serie.
- Incorpora un **motor gearless de imanes permanentes de última generación** caracterizado por sus altas prestaciones, su silencio y su reducido consumo energético.
- Es absolutamente **silencioso** y ha sido diseñado para suprimir cualquier tipo de vibraciones en el interior del hueco, **evitando molestias y garantizando el bienestar de los propietarios del edificio.**

Diseño

- **Silens Pro *Revolution***® es un ascensor diseñado para integrarse con facilidad en cualquier entorno decorativo ofreciendo al pasajero un espacio confortable y una experiencia de uso cómoda y amigable.

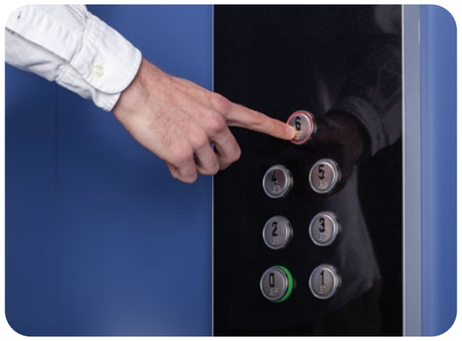

Espacio

- **Silens Pro *Revolution***® **no requiere cuarto de máquinas, lo que supone un ahorro de espacio** para el constructor y los propietarios del edificio y una mayor libertad de diseño para el arquitecto.
- **Se instala en los mismos huecos que un ascensor de 1m/s de velocidad.** Se trata, por tanto, de un ascensor más rápido pero con los mismos requerimientos espaciales de hueco, foso o última parada que un ascensor convencional.

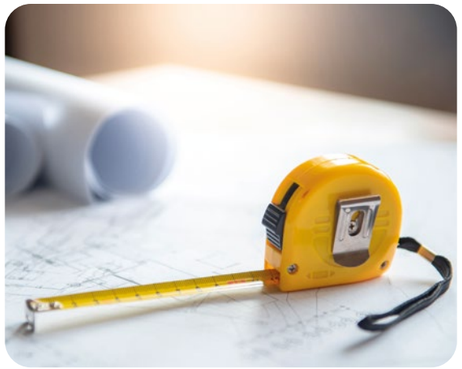

Altos estándares en cada detalle

Cumple con:

- Directiva Europea 2014/33/UE
- EN81-20/50
- EN81-28; Alarmas a distancia.

*Opciones
EN81-73 · EN81-70

Motor gearless de imanes permanentes compacto, silencioso, eficiente, ecológico y de gran durabilidad.

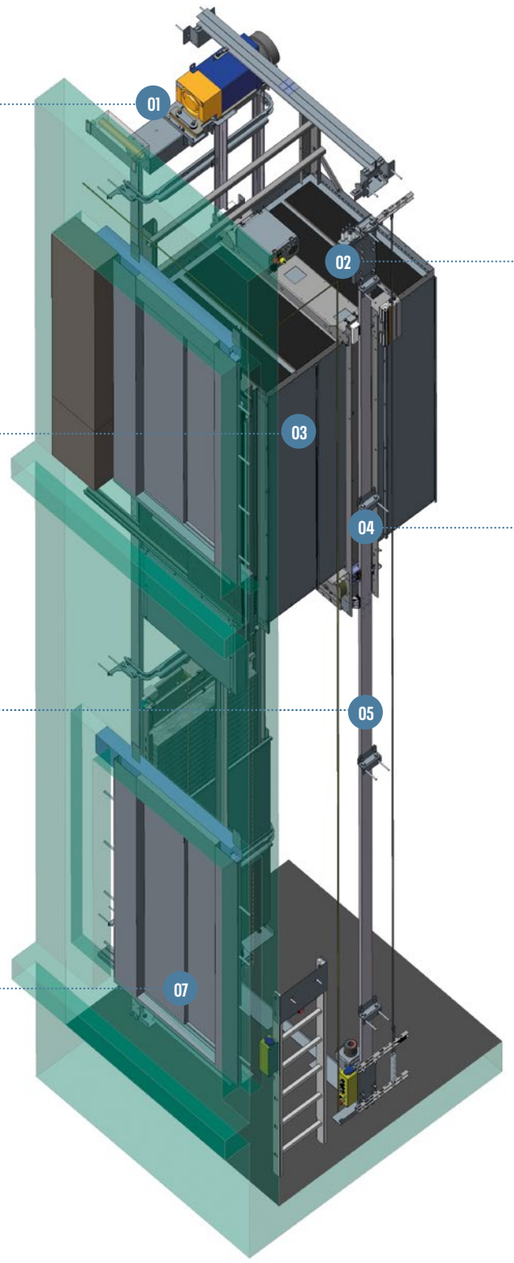

Limitador de velocidad electrónico de última generación para una mayor seguridad de los pasajeros.

Las bases, suelos y techos de la **cabina** junto con el chasis conforman un conjunto muy robusto y duradero.

Chasis robusto que confiere al ascensor un excelente confort de viaje gracias al tiro centrado de las cargas. **Un moderno paracaídas de accionamiento eléctrico** que actúa más rápido que un dispositivo convencional refuerza la seguridad de los pasajeros en cabina.

Las **guías cepilladas** son de la mejor calidad disponible en el mercado. Ofrecen una larga vida útil y garantizan un óptimo confort de viaje.

06

Un moderno dispositivo programable (PESSRAL) reemplaza anteriores componentes electromecánicos.

Puertas automáticas parallamas de apertura telescópica o central seguras, fiables y duraderas. Acabadas en acero inoxidable o pintura Epoxy.

GREEN TECH

Varispeed:
Un viaje más rápido para una óptima gestión del tráfico.

Silens Pro *Revolution*® incorpora por primera vez de serie la innovadora tecnología **Varispeed** que permite al ascensor viajar más rápido acortando los tiempos de viaje y espera de los pasajeros y aumentando la capacidad de tráfico en el edificio.

Varispeed permite que los ascensores viajen por encima de su velocidad nominal, hasta 1,2 m/s.

Las ventajas de Vasispeed en cifras

Viaja hasta un **20% más rápido.**

Se **reducen** los tiempos de **espera.***

Se **reduce el consumo energético.****

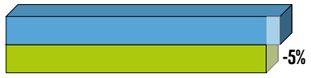

Se **reduce el tiempo total al destino.*****

(*) y (***): Datos medidos en base al tráfico obtenido en el periodo de la tarde-noche en un edificio de apartamentos (uso residencial), 24 metros de recorrido, 9 paradas, 10 personas habitando por piso.

(**): Datos medidos en base al tráfico aleatorio en un edificio de uso residencial, 6 paradas, 15.5 metros de recorrido.

1 m/s **1,2 m/s**

GREEN TECH

Sistema de Aproximación Directa a Planta

Precisión y confort avanzados.

Silens Pro *Revolution*® proporciona una experiencia de viaje única al pasajero caracterizada por un desplazamiento suave y silencioso sin oscilaciones ni movimientos bruscos.

El **Sistema de Aproximación Directa a planta** permite a la maniobra del ascensor calcular la curva de desplazamiento óptima para cada viaje, eliminando los retardos asociados al proceso de aproximación a planta característicos de ascensores que no disponen de esta función.

Los tiempos de trayecto y espera del ascensor se reducen drásticamente mientras la experiencia de viaje del pasajero mejora en confort, suavidad y nivelación de cabina en planta.

SIRES

Inteligencia renovada

SIRES introduce un nuevo concepto de inteligencia aplicada a la elevación.

Por primera vez, **Silens Pro *Revolution*®** incorpora de serie **SIRES *(Shaft Intelligent Revolutionary Elevator System)*** un concepto basado en un dispositivo PESSRAL* de posicionamiento absoluto en el hueco mediante tecnología magnética de última generación.

SIRES convierte a **Silens Pro *Revolution*®** en un ascensor inteligente, capaz de proporcionar al pasajero una experiencia de uso superior basada en el aprendizaje continuo de los patrones de tráfico en el edificio.

Las avanzadas opciones de diagnóstico que aporta **SIRES** posibilitan la detección temprana de fallos, incrementando la seguridad de los pasajeros y mejorando la fiabilidad y disponibilidad del ascensor.

SIRES mejora también la seguridad del técnico encargado del mantenimiento del ascensor debido, entre otras razones, a que puede realizar las labores de diagnóstico desde el exterior del hueco por medio de un dispositivo portátil con tecnología propia.

**PESSRAL es un sistema de mando, protección o control basado en uno o más dispositivos programables incluyendo todos los elementos del sistema tales como el suministro de energía eléctrica, los sensores y otros dispositivos de entrada, los buses de datos y medios de comunicación, actuadores y otros dispositivos de salida utilizados en aplicaciones relacionadas con la seguridad.*

Diseño de vanguardia al servicio del usuario

La nueva gama de opciones decorativas creada expresamente para **Silens Pro *Revolution*®** cuida hasta el último detalle para satisfacer las más altas exigencias del usuario, tanto en el plano estético como en el funcional proporcionando una experiencia de uso amigable y posibilitando una integración fácil con cualquier entorno arquitectónico.

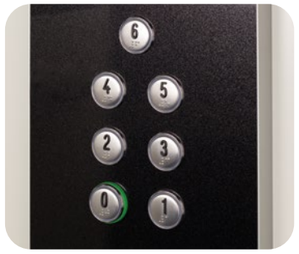

Serie 200 *Revolution*

Las cabinas de la **Serie 200 *Revolution*** están construidas con planchas de acero galvanizado, revestidas de laminados plásticos en varias opciones de colores a elegir o acero inoxidable en diversas texturas.

- La **iluminación de cabina** es directa mediante focos spot LED a elegir.
- Las **puertas de cabina** así como los frentes de puertas se ofrecen acabados en acero inoxidable.
- **Botonera** de cabina modelo BCR1 que integra display TFT de 7” a color.
- El **suelo de la cabina** está disponible en polímeros de alta resistencia. Otros acabados disponibles bajo pedido.
- El **pasamanos** se suministra acabado en acero inoxidable AISI 304. Cabina también disponible con pasamanos en todas las paredes o sin pasamanos.
- El **espejo** ocupa la mitad del paño de fondo de cabina. Cabina también disponible sin espejo.
- Diseño acorde a Directiva 2014/33/UE, EN81-20:2014, EN81-50:2014 y EN81-70:2018.

Serie 300 *Revolution*

Las cabinas de la **Serie 300 *Revolution*** están construidas con planchas de acero galvanizado revestidas de laminados estratificados en varias opciones de colores a elegir.

- La **iluminación de cabina** es directa mediante focos spot LED a elegir.
- Las **puertas de cabina** así como los frentes de puertas se ofrecen acabados en acero inoxidable.
- **Botonera** de cabina modelo BCR2 que integra display TFT de 7” a color.
- Los **zócalos inferiores** están acabados en aluminio anodizado.
- El **suelo de la cabina** está disponible en polímeros de alta resistencia. Otros acabados disponibles bajo pedido.
- El **pasamanos** se suministra acabado en acero inoxidable AISI 304. Cabina también disponible con pasamanos en todas las paredes o sin pasamanos.
- El **espejo** se ofrece en disposición dos tercios del paño de fondo de cabina. Cabina también disponible sin espejo.
- Diseño acorde a Directiva 2014/33/UE, EN 81-20:2014, EN 81-50:2014 y EN81-70:2018.

La medida real interna de las cabinas con decoración 300R será menor (espesor de decoración por cada pared decorada) que la nominal que se muestra en las tablas/planos.

Las normativas EN 81:20, EN 81:70 y AS1735-12 determinan que la medida de la cabina debe realizarse entre paredes estructurales, permitiendo una reducción de la superficie interna por los diferentes acabados de las paredes. La decoración 300R cumple con todas las normativas anteriormente mencionadas.

Paneles de cabina

Light Reflectance Value

Serie 200® Revolution · Skinplate

PB10 35	PB15 51	PB20 64	PB25 37	PB30 53	PB35 18
PB40 64	PB45 19	PB50 43	PB55 57	PB60 15	PB65 32
PB70 15	PB75 7	PB80 30			

Serie 200® Revolution · Acero inoxidable

Inox 45	Inox Square	Inox Waves	Inox Linen 20	Inox Piel de Elefante 22

Serie 300® *Revolution* · Laminados estratificados

PM 10 42	PM 15 40	PM 20 7	PM 25 44	PM 30 12
PM 35 73	PM 40 34	PM 45 31	PM 50 24	PM 55 9

Suelos

Goma

S45GN 4 · S42GB 27 · S101 10 · S102 26

Granito

Gris perla 35 · Labrador claro 35 · Labrador negro 5

Mármol

Blanco Italia 85 · Marrón portugués 65

Suelo preparado para suministro local por el cliente (25mm) disponible bajo pedido.

Pasamanos

PSR 45

Iluminación

Spot LED 80

Spot LED square 80

Botoneras, pulsantería e indicadores (I)

Botoneras de planta

BER1*

BER2**

BER3***

Pulsador de planta

PEEB

** Pulsadores integrados en marco de puerta.*
*** Enrasada.*
**** En superfície.*

Señalización en planta

FERV

Display Smartech HR.
(Opción EN81-70: integra flecha de sentido de viaje y gong)

HLER - Cabina
(EN81-70)

Botoneras, pulsantería e indicadores (II)

Botoneras de cabina

Pulsador de cabina

Pulsadores en acero inoxidable con cifras en relieve según norma EN81-70 y Braille.

PCEB

Display Smartech de cabina

Disponibilidad del ascensor antes del viaje. La pantalla indica si el ascensor está disponible para su uso.

Función Smartech Autotest. Muestra la verificación de los sistemas y elementos de seguridad del ascensor antes de cada viaje.

Posición y Dirección. Indica la posición del ascensor en el edificio en cada instante, así como la dirección que está siguiendo.

Planta de destino y tiempo restante para la llegada. Indica la planta de destino del ascensor así como el tiempo que resta para la llegada expresado en segundos.

Velocidad. El pasajero es informado en tiempo real de la velocidad desarrollada en cada viaje, desde que el ascensor arranca hasta que se detiene en la planta de destino.

Consumo energético. Indica al pasajero si el ascensor consume energía o actúa como generador de ésta durante el viaje, reduciendo en este caso los costes operativos del edificio.

Indicación de llegada a destino. Indica a los pasajeros que el ascensor ya ha alcanzado la planta de destino.

Hora y fecha. Indica hora y fecha actualizadas en tiempo real.

Capacidad de carga y personas. Indica el máximo de carga expresada en kilogramos y en número máximo de pasajeros que el ascensor puede transportar.

Display Smartech HR de planta*

*Opcional

Mensajes de bienvenida. La pantalla dirige saludos al usuario adaptados a las distintas franjas horarias de la jornada.

Posición y Dirección. Muestra al pasajero que espera en planta la posición de la cabina en tiempo real y la dirección del viaje.

Flash LED de embarque. Mediante un efecto flash el display llama la atención del pasajero para informarle de la llegada inminente de la cabina a su planta.

Mensajes de estados. El display comparte con el pasajero informaciones de interés como: demasiadas personas en cabina, obstáculo en puertas, personas embarcando o desembarcando o cualquier otra eventualidad.

Contador de tiempo de recogida. Muestra una barra de progreso y un contador en segundos que transmite al usuario el tiempo que resta para que el ascensor lo recoja con total exactitud y actualizaciones en tiempo real.

Consumo energético. Muestra al pasajero si el ascensor consume energía o actúa como generador durante el viaje reduciendo los costes operativos del edificio.

Mensajes de voz. La pantalla comparte con el usuario información relacionada con el viaje a través un sintetizador de voz integrado en el marco. El volumen del sintetizador es configurable en función de las distintas franjas horarias de la jornada.

Todas las informaciones visuales y auditivas mostradas han sido diseñadas acorde a los requisitos establecidos por la norma EN81-70: 2018. Reglas de seguridad para la construcción e instalación de ascensores. Aplicaciones particulares para los ascensores de pasajeros y de pasajeros y cargas. Parte 70: Accesibilidad a los ascensores de personas, incluyendo personas con discapacidad.

Revolucionario por su eficiencia energética

Silens Pro *Revolution*® es un ascensor clasificado con la máxima calificación en eficiencia energética según los estándares VDI4707 e ISO 25745-2.

La afinada eficiencia energética de **Silens Pro *Revolution*®** contribuye a **incrementar la sostenibilidad del edificio** reduciendo el consumo total de energía y el importe de la factura energética de las instalaciones.

- La aplicación de tecnologías de **Aproximación Directa a Planta** y **Varispeed** contribuye a una reducción directa de la cantidad de energía consumida por el ascensor.
- **Silens Pro *Revolution*®** incluye de serie activación de **modo stand-by cuando el ascensor no está en uso**, evitando el consumo innecesario de energía.
  - El alcance del **modo stand-by** no solo se limita al apagado de luces en cabina, sino que **supone una desconexión efectiva de todos los elementos del ascensor** que consumen energía durante su funcionamiento normal.
  - El paso del modo stand-by al funcionamiento ordinario del ascensor es instantáneo por lo que **la disponibilidad del equipo nunca se ve afectada.**
- Tracción mediante **motor gearless de reducido consumo energético que no precisa aceites lubricantes** garantizando un entorno más limpio y seguro.
- La cabina dispone de iluminación mediante eficientes **focos LED que posibilitan un ahorro de hasta un 75% respecto a la iluminación tradicional.**
- Fabricado conforme a **ISO 14001**, una norma aceptada internacionalmente que establece cómo implementar un sistema de gestión medioambiental eficaz.

CARGA NOMINAL · **450kg / 6 personas** | SUSPENSIÓN · **2:1** | VELOCIDAD MÁXIMA · **1,2 m/s**

Embarque Ángulo	**Cabina** Ancho **(A)**	**Cabina** Fondo **(B)**	**Hueco** Ancho **(C)**	**Hueco** Fondo **(D)**	**Tipo puertas** (PL)	**Última parada mín.** AC 2175mm	**Foso**
1/0º	950	1300	1450	1550	Telescópica 2H 800 (AUGUSTA EVO)	3400	1050
2/180º	950	1300	1450	1670			
1/0º	1000	1200	1500	1450			
2/180º	1000	1200	1500	1570			
1/0º	1000	1250	1500	1500			
2/180º	1000	1250	1500	1620			
1/0º	1000	1300	1500	1550			
2/180º	1000	1300	1500	1670			
1/0º	1050	1200	1550	1450			
2/180º	1050	1200	1550	1570			
1/0º	950	1300	1750	1520	Central 2H 800 (AUGUSTA EVO)		
2/180º	950	1300	1750	1590			
1/0º	1000	1200	1750	1420			
2/180º	1000	1200	1750	1490			
1/0º	1000	1250	1750	1470			
2/180º	1000	1250	1750	1540			
1/0º	1000	1300	1750	1520			
2/180º	1000	1300	1750	1590			
1/0º	1050	1200	1750	1420			
2/180º	1050	1200	1750	1490			

CARGA NOMINAL · **630kg / 8 personas** | SUSPENSIÓN · **2:1** | VELOCIDAD MÁXIMA · **1,2 m/s**

Embarque Ángulo	**Cabina** Ancho **(A)**	**Cabina** Fondo **(B)**	**Hueco** Ancho **(C)**	**Hueco** Fondo **(D)**	**Tipo puertas** (PL)	**Última parada mín.** AC 2175mm	**Foso**
1/0º	1050	1450	1550	1700	Telescópica 2H 800 (AUGUSTA EVO)	3400	1050
2/180º	1050	1450	1550	1820			
1/0º	1100	1400	1600	1650			
2/180º	1100	1400	1600	1770			
1/0º	1150	1350	1650	1600			
2/180º	1150	1350	1650	1720			
1/0º	1100	1400	1600	1650	Telescópica 2H 900 (AUGUSTA EVO)		
2/180º	1100	1400	1600	1770			
1/0º	1150	1350	1650	1600			
2/180º	1150	1350	1650	1720			
1/0º	1050	1450	1750	1670	Central 2H 800 (AUGUSTA EVO)		
2/180º	1050	1450	1750	1740			
1/0º	1100	1400	1750	1620			
2/180º	1100	1400	1750	1690			
1/0º	1150	1350	1750	1570			
2/180º	1150	1350	1750	1640			
1/0º	1100	1400	1925	1620	Central 2H 900 (AUGUSTA EVO)		
2/180º	1100	1400	1925	1690			
1/0º	1150	1350	1925	1570			
2/180º	1150	1350	1925	1640			

Todas las medidas proporcionadas son con pisaderas voladas 25 mm en el hueco.

- Dimensiones de cabina T1 para EN81-70
- Dimensiones de cabina T2 para EN81-70
- Dimensiones de cabina T2 para EN81-70 con PL 800 mm solo permitido en edificio existente.

Mecánica 450 · 630 Kg

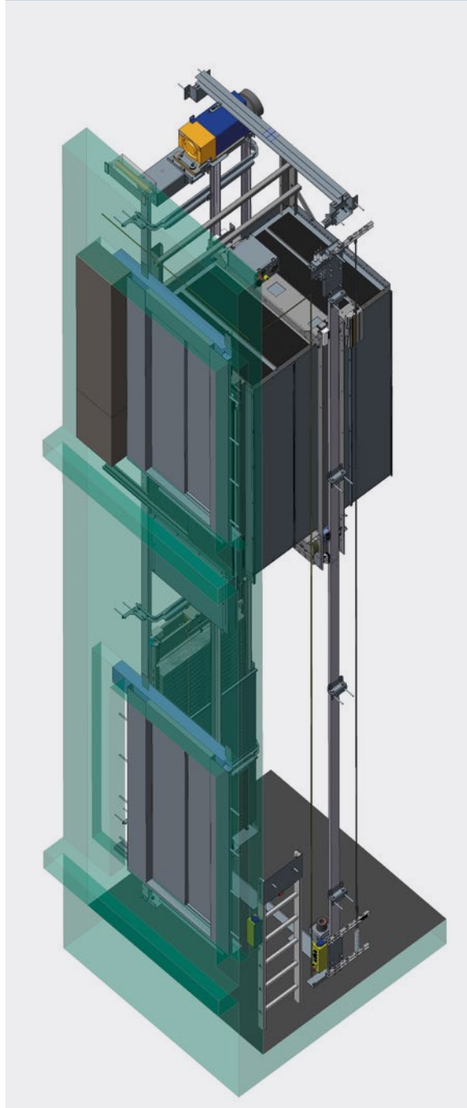

Rangos de aplicación

Recorrido máximo	Hasta 60 m (máximo 15 paradas)	
Hueco	**Foso**	Mínimo: 1050 mm · Máximo: 1550 mm
	Última parada	Mínimo: 3400 mm (AC 2175 mm) y 3500 mm (AC 2275 mm)
	Ancho mínimo	Ancho cabina + 500 mm
	Ancho máximo	Ancho cabina + 1100 mm
	En caso de puertas telescópicas voladas (solo pisadera) agregar 75 mm por embarque.	
	En caso de puertas centrales voladas (solo pisadera) agregar 40 mm por embarque.	
	Opción de puertas completamente voladas.	
	Tolerancia Ancho de hueco -10/+50mm	
	Tolerancia Fondo de hueco con Emb. 0º -10/+infinito mm	
	Tolerancia Fondo de hueco con Emb. 180º -0/+30 mm	
Cabina	**Fondo mínimo**	1200 mm
	Fondo máximo	1450 mm
	Ancho mínimo	950 mm
	Ancho máximo	1150 mm
	Altura estándar	2175 mm con puertas de 2000 mm de alto (opción de 2275 mm con puertas de 2100 mm de alto)

CARGA NOMINAL · **700kg / 9 personas** | SUSPENSIÓN · **2:1** | VELOCIDAD MÁXIMA · **1,2 m/s**

Embarque Ángulo	**Cabina** Ancho **(A)**	**Cabina** Fondo **(B)**	**Hueco** Ancho **(C)**	**Hueco** Fondo **(D)**	**Tipo puertas** (PL)	**Última parada mín.** AC 2175mm	**Foso**
1/0º	1100	1500	1600	1750	Telescópica 2H 900 (AUGUSTA EVO)	3450*	1050
2/180º	1100	1500	1600	1870			
1/0º	1200	1400	1700	1650			
2/180º	1200	1400	1700	1770			
1/0º	1100	1500	1750	1710	Central 2H 800 (AUGUSTA EVO)		
2/180º	1100	1500	1750	1790			
1/0º	1200	1400	1750	1610			
2/180º	1200	1400	1750	1690			
1/0º	1100	1500	1950	1710	Central 2H 900 (AUGUSTA EVO)		
2/180º	1100	1500	1950	1790			
1/0º	1200	1400	1950	1610			
2/180º	1200	1400	1950	1690			

CARGA NOMINAL · **800kg / 10 personas** | SUSPENSIÓN · **2:1** | VELOCIDAD MÁXIMA · **1,2 m/s**

Embarque Ángulo	**Cabina** Ancho **(A)**	**Cabina** Fondo **(B)**	**Hueco** Ancho **(C)**	**Hueco** Fondo **(D)**	**Tipo puertas** (PL)	**Última parada mín.** AC 2175mm	**Foso**
1 / 0º	1100	1600	1600	1850	Telescópica 2H 900 (AUGUSTA EVO)	3450*	1050
2 / 180º	1100	1600	1600	1970			
1 / 0º	1100	1700	1600	1950			
2 / 180º	1100	1700	1600	2070			
1 / 0º	1100	1800	1600	2050			
2 / 180º	1100	1800	1600	2170			
1 / 0º	1200	1500	1700	1750			
2 / 180º	1200	1500	1700	1870			
1 / 0º	1200	1600	1700	1850			
2 / 180º	1200	1600	1700	1970			
1 / 0º	1300	1400	1800	1650	Telescópica 2H 1000 (AUGUSTA EVO)		
2 / 180º	1300	1400	1800	1770			
1 / 0º	1300	1500	1800	1750			
2 / 180º	1300	1500	1800	1870			
1 / 0º	1400	1400	1900	1650			
2 / 180º	1400	1400	1900	1770			
1 / 0º	1100	1600	1750	1810	Central 2H 800 (AUGUSTA EVO)		
2 / 180º	1100	1600	1750	1890			
1 / 0º	1100	1700	1750	1910			
2 / 180º	1100	1700	1750	1990			
1 / 0º	1100	1800	1750	2010			
2 / 180º	1100	1800	1750	2090			
1 / 0º	1200	1500	1750	1710			
2 / 180º	1200	1500	1750	1790			
1 / 0º	1200	1600	1750	1810			
2 / 180º	1200	1600	1750	1890			
1 / 0º	1300	1400	1950	1610	Central 2H 900 (AUGUSTA EVO)		
2 / 180º	1300	1400	1950	1690			
1 / 0º	1300	1500	1950	1710			
2 / 180º	1300	1500	1950	1790			
1 / 0º	1400	1400	1950	1610			
2 / 180º	1400	1400	1950	1690			
1 / 0º	1300	1400	2150	1610	Central 2H 1000 (AUGUSTA EVO)		
2 / 180º	1300	1400	2150	1690			
1 / 0º	1300	1500	2150	1710			
2 / 180º	1300	1500	2150	1790			
1 / 0º	1400	1400	2150	1610			
2 / 180º	1400	1400	2150	1690			

CARGA NOMINAL · **900kg / 12 personas** | SUSPENSIÓN · **2:1** | VELOCIDAD MÁXIMA · **1,2 m/s**

Embarque Ángulo	**Cabina** Ancho **(A)**	**Cabina** Fondo **(B)**	**Hueco** Ancho **(C)**	**Hueco** Fondo **(D)**	**Tipo puertas** (PL)	**Última parada mín.** AC 2175mm	**Foso**
1 / 0º	1100	1900	1600	2150	Telescópica 2H 900 (AUGUSTA EVO)	3450*	1050
2 / 180º	1100	1900	1600	2270			
1 / 0º	1200	1700	1700	1950			
2 / 180º	1200	1700	1700	2070			
1 / 0º	1300	1600	1800	1850	Telescópica 2H 1000 (AUGUSTA EVO)		
2 / 180º	1300	1600	1800	1970			
1 / 0º	1400	1500	1900	1750			
2 / 180º	1400	1500	1900	1870			
1 / 0º	1500	1400	2000	1650			
2 / 180º	1500	1400	2000	1770			
1 / 0º	1100	1900	1750	2110	Central 2H 800 (AUGUSTA EVO)		
2 / 180º	1100	1900	1750	2190			
1 / 0º	1200	1700	1750	1910			
2 / 180º	1200	1700	1750	1990			
1 / 0º	1300	1600	1950	1810	Central 2H 900 (AUGUSTA EVO)		
2 / 180º	1300	1600	1950	1890			
1 / 0º	1400	1500	1950	1710			
2 / 180º	1400	1500	1950	1790			
1 / 0º	1500	1400	2050	1610			
2 / 180º	1500	1400	2050	1690			
1 / 0º	1300	1600	2150	1810	Central 2H 1000 (AUGUSTA EVO)		
2 / 180º	1300	1600	2150	1890			
1 / 0º	1400	1500	2150	1710			
2 / 180º	1400	1500	2150	1790			
1 / 0º	1500	1400	2150	1610			
2 / 180º	1500	1400	2150	1690			

* Puede llegarse a una UP de 3400mm si se retira la viga de montaje una vez terminada la instalación.

Mecánica 700, 800, 900 y 1000 Kg

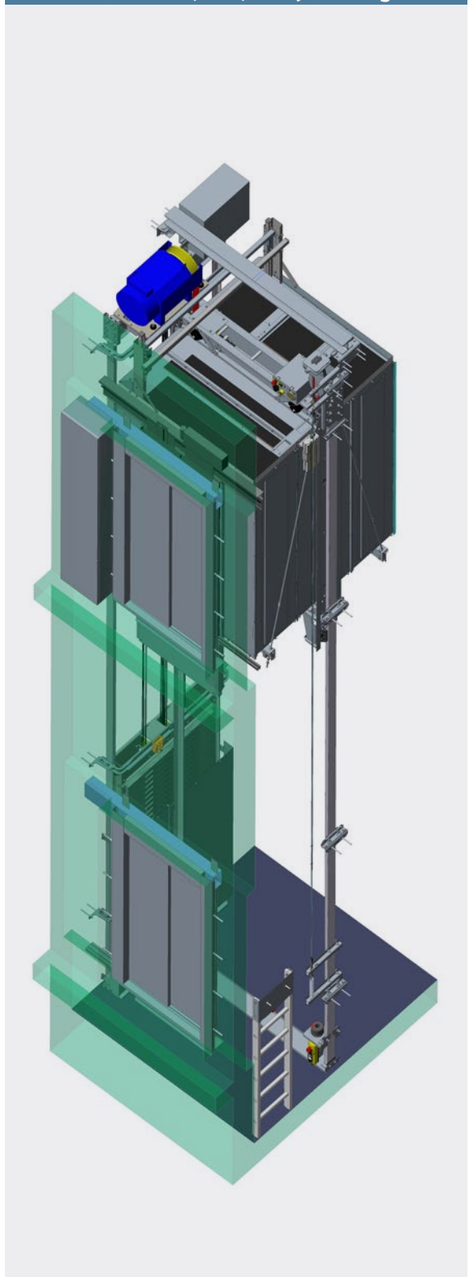

NOTAS

Todas las dimensiones de cabina cumplen EN81-70 T2.

Tabla confeccionada con puertas Augusta Evo retranqueada en piso (pisadera volada 25mm dentro del hueco).

CARGA NOMINAL · **1000kg / 13 personas** | SUSPENSIÓN · **2:1** | VELOCIDAD MÁXIMA · **1,2 m/s**

Embarque Ángulo	**Cabina** Ancho **(A)**	**Cabina** Fondo **(B)**	**Hueco** Ancho **(C)**	**Hueco** Fondo **(D)**	**Tipo puertas** (PL)	**Última parada mín.** AC 2175mm	**Foso**
1 / 0º	1100	2000	1600	2250	Telescópica 2H 900 (AUGUSTA EVO)	3450*	1050
2 / 180º	1100	2000	1600	2370			
1 / 0º	1100	2100	1600	2350			
2 / 180º	1100	2100	1600	2470			
1 / 0º	1200	1800	1700	2050			
2 / 180º	1200	1800	1700	2170			
1 / 0º	1200	1900	1700	2150			
2 / 180º	1200	1900	1700	2270			
1 / 0º	1200	2000	1700	2250			
2 / 180º	1200	2000	1700	2370			
1 / 0º	1300	1700	1800	1950	Telescópica 2H 1000 (AUGUSTA EVO)		
2 / 180º	1300	1700	1800	2070			
1 / 0º	1300	1800	1800	2050			
2 / 180º	1300	1800	1800	2170			
1 / 0º	1400	1600	1900	1850			
2 / 180º	1400	1600	1900	1970			
1 / 0º	1400	1700	1900	1950			
2 / 180º	1400	1700	1900	2070			
1 / 0º	1500	1500	2000	1750			
2 / 180º	1500	1500	2000	1870			
1 / 0º	1500	1600	2000	1850			
2 / 180º	1500	1600	2000	1970			
1 / 0º	1600	1400	2100	1650			
2 / 180º	1600	1400	2100	1770			
1 / 0º	1600	1500	2100	1750			
2 / 180º	1600	1500	2100	1870			
1 / 0º	1100	2000	1750	2210	Central 2H 800 (AUGUSTA EVO)		
2 / 180º	1100	2000	1750	2290			
1 / 0º	1100	2100	1750	2310			
2 / 180º	1100	2100	1750	2390			
1 / 0º	1200	1800	1750	2010			
2 / 180º	1200	1800	1750	2090			
1 / 0º	1200	1900	1750	2110			
2 / 180º	1200	1900	1750	2190			
1 / 0º	1200	2000	1750	2210			
2 / 180º	1200	2000	1750	2290			
1 / 0º	1300	1700	1950	1910	Central 2H 900 (AUGUSTA EVO)		
2 / 180º	1300	1700	1950	1990			
1 / 0º	1300	1800	1950	2010			
2 / 180º	1300	1800	1950	2090			
1 / 0º	1400	1600	1950	1810			
2 / 180º	1400	1600	1950	1890			
1 / 0º	1400	1700	1950	1910			
2 / 180º	1400	1700	1950	1990			
1 / 0º	1500	1500	2050	1710			
2 / 180º	1500	1500	2050	1790			
1 / 0º	1500	1600	2050	1810			
2 / 180º	1500	1600	2050	1890			
1 / 0º	1600	1400	2150	1610	Central 2H 1000 (AUGUSTA EVO)		
2 / 180º	1600	1400	2150	1690			
1 / 0º	1600	1500	2150	1710			
2 / 180º	1600	1500	2150	1790			

* Puede llegarse a una UP de 3400mm si se retira la viga de montaje una vez terminada la instalación.

Configuraciones más usuales

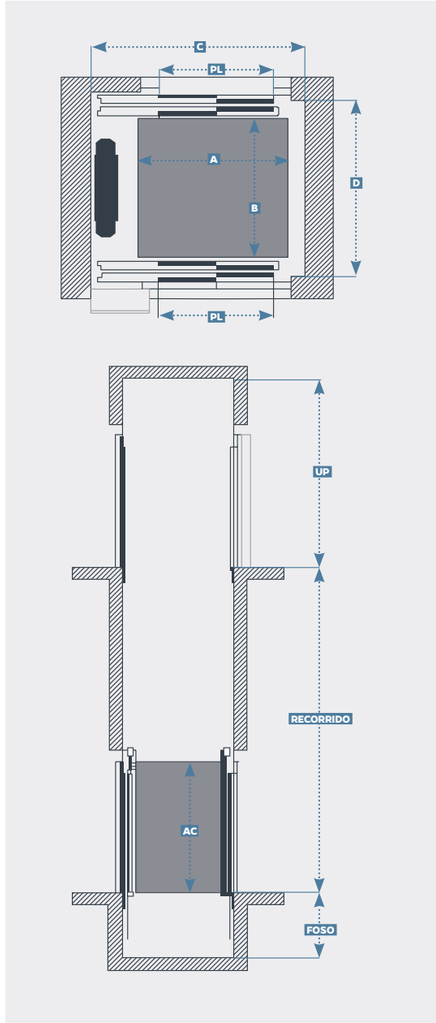

Rangos de aplicación (mecánica estándar)

Recorrido máximo	Hasta 60 m (máximo 15 paradas)	
Hueco	**Foso**	Mínimo estándar: 1050 mm · Máximo: 1900 mm
	Última parada	Mínima estándar (cabina 2175mm): 3450mm, (cabina 2275mm) 3550 mm · UP 3450 con cabina de 2175 (posibilidad 3400 retirando la viga de montaje tras la instalación) · UP 3550 con cabina de 2275 (posibilidad 3500 retirando la viga de montaje tras la instalación)
	Ancho mínimo con relación a la cabina	Ancho cabina + 500 mm
	Huecos con Recorrido > 40m Recomendación Ancho de hueco: Ancho cabina+550mm	
	Tolerancia Ancho de hueco -10/+50mm	
	Tolerancia Fondo de hueco con Emb. 0º -10/+infinito mm	
	Tolerancia Fondo de hueco con Emb. 180º -0/+30 mm	
	Ancho de hueco mínimo	1600mm
	Ancho máximo con relación a la cabina	Ancho cabina + 1100mm
	Ancho de hueco máximo	2700mm (para ancho de cabina 1600mm)
Cabina (Pasos de 100 en 100 mm)	**Fondo mínimo**	1400 mm
	Fondo máximo	2100 mm
	Ancho mínimo	1100 mm
	Ancho máximo	1600 mm
	Altura estándar	2175mm con puertas de 2000mm de alto (opción de 2275mm con puertas de 2100mm de alto)

Fondo de hueco para otras configuraciones de puertas

Para puertas Augusta Evo con las pisaderas voladas dentro del hueco y marcos apoyados

2 Hojas Telescópicas EMB 0º	Fondo de hueco tabla + 75mm
2 Hojas Centrales EMB 0º	Fondo de hueco tabla + 40mm
2 Hojas Telescópicas EMB 180º	Fondo de hueco tabla + 150mm
2 Hojas Centrales EMB 180º	Fondo de hueco tabla + 80mm

Para puertas Augusta Evo completamente voladas dentro del hueco, incluidos los marcos

2 Hojas Telescópicas EMB 0º	Fondo de hueco tabla + 115mm
2 Hojas Centrales EMB 0º	Fondo de hueco tabla + 75mm
2 Hojas Telescópicas EMB 180º	Fondo de hueco tabla + 230mm
2 Hojas Centrales EMB 180º	Fondo de hueco tabla + 150mm

Para puertas Hydra pisaderas retranqueadas (pisadera volada dentro del hueco 25mm)

2 Hojas Telescópicas EMB 0º	Fondo de hueco tabla + 10mm
2 Hojas Centrales EMB 0º	Fondo de hueco tabla + 35mm
2 Hojas Telescópicas EMB 180º	Fondo de hueco tabla + 20mm
2 Hojas Centrales EMB 180º	Fondo de hueco tabla + 70mm

Para puertas modelo Hydra con las pisaderas voladas dentro del hueco y marcos apoyados

2 Hojas Telescópicas EMB 0º	Fondo de hueco tabla + 95mm
2 Hojas Centrales EMB 0º	Fondo de hueco tabla + 110mm
2 Hojas Telescópicas EMB 180º	Fondo de hueco tabla + 190mm
2 Hojas Centrales EMB 180º	Fondo de hueco tabla + 220mm

Para puertas modelo Hydra completamente voladas dentro del hueco, incluidos los marcos

2 Hojas Telescópicas EMB 0º	Fondo de hueco tabla + 135mm
2 Hojas Centrales EMB 0º	Fondo de hueco tabla + 150mm
2 Hojas Telescópicas EMB 180º	Fondo de hueco tabla + 270mm
2 Hojas Centrales EMB 180º	Fondo de hueco tabla + 300mm

IMEM ASCENSORES

SilensPRO® REVOLUTION

Made in Europe

www.imem.com

EFQM Excelencia Empresarial

ISO 9001 Calidad

OHSAS 18001 Seguridad Laboral

ISO 14001 Gestión Ambiental